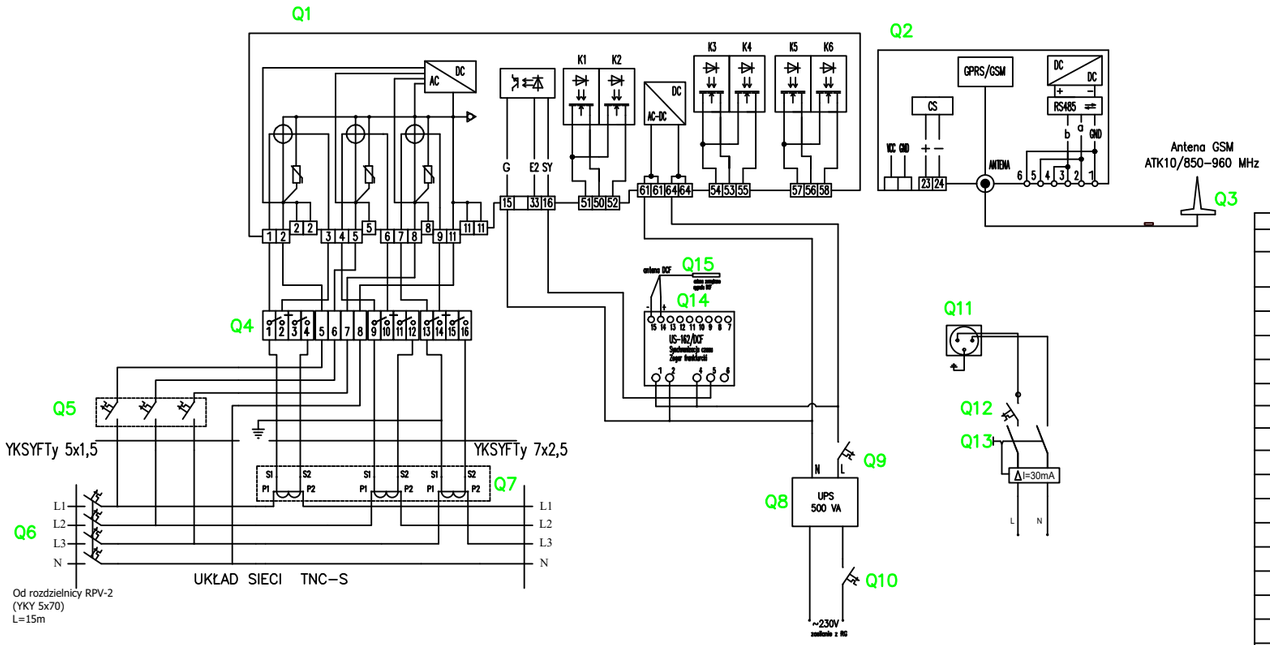

Zestawienie elementów			
Oznaczenie	Producent	Model	Opis
Q1	Landis+Gyr	ZMD405CT44.0459	Półpośredni trójfazowy licznik energii czynnej i biernej dla sieci 4-ro przewodowej
Q2	Landis+Gyr	PLP-51	Moduł komunikacyjny
Q3	ATK	ATK-10/850-960MHz	Antena GSM z złączem SMA
Q4	Wago	LPW 847-566	Listwa pomiarowa do pomiarów półpośrednich
Q5	Legrand	S303 B6	Zabezpieczenie torów napięciowych
Q6	Legrand	DX3 160A 4P	Zabezpieczenie przedlicznikowe
Q7	ABB	ISW 600/5A	Przekładniki prądowe
Q8	EATON	Nova 500 AVR	Zasilacz UPS 500VA
Q9	Legrand	S 301 B16	Zabezpieczenie nadprądowe
Q10	Legrand	S 301 B16	Zabezpieczenie nadprądowe
Q11	Legrand	2P+Z 10/16 A 250V G380	Gniazdo serwisowe na szynę DIN
Q12	Legrand	S 301 B16	Zabezpieczenie nadprądowe
Q13	Legrand	P 302 25A 30mA AC	Wyłącznik różnicowoprądowy
Q14	Pozyton	US-162/DCF	Zegar synchronizacji czasu
Q15	Schrack Technik	DCF	Antena DCF do zegara
Q16	ZPUE	TP 16/V	Tablica pomiaru energii
Q17	Elektro-Plast	SRn-8	Rozdzielnica natynkowa

UWAGA: Układy oznaczone gwiazdką * wymagają opłombowania przez Zakład Energetyczny.

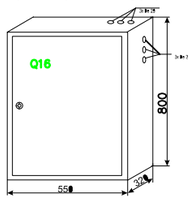

Tablica pomiarowa PV_TL4

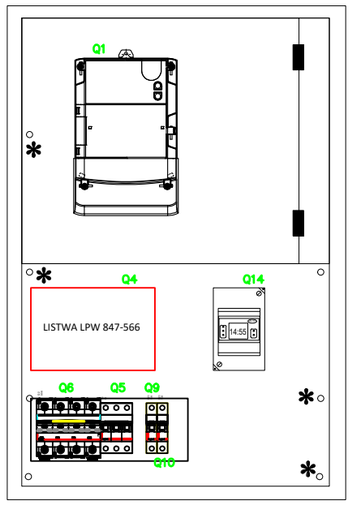

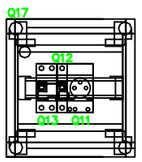

UWAGA:
Jednofazowe gniazdo serwisowe należy zamontować w możliwie najbliższej odległości od tablicy licznikowej w modułowej rozdzielnicy natynkowej.

Gniazda nie należy lokalizować bezpośrednio na tablicy licznikowej.

TELKOM-PROJEKT Sp. z o. o. 40-530 Katowice ul. Wróbli 28/7 tel. (32) 209 04 37		
NAZWA PROJEKTU Projekt wiat parkingowych z instalacją fotowoltaiczną Zadanie nr 4		BRANŻA ele.
INWESTOR AQUADROM Sp. z o.o. ul. Kłodnicka 95 A, 41-706 Ruda Śląska		STADIUM PW
ZLECENIODAWCA innoPark Sp. z o.o. ul. PCK 6/2, 40-057 Katowice		SKALA
NAZWA RYSUNKU Widok i schemat tablicy licznikowej		
ELEKTRYKA PROJEKTANT	mgr inż.	DATA VII.2015
ELEKTRYKA SPRAWDZAJĄCY	mgr inż.	
OPRACOWAŁ		NUMER RYS. PV_06